CityStar.ru

Продам квартиру

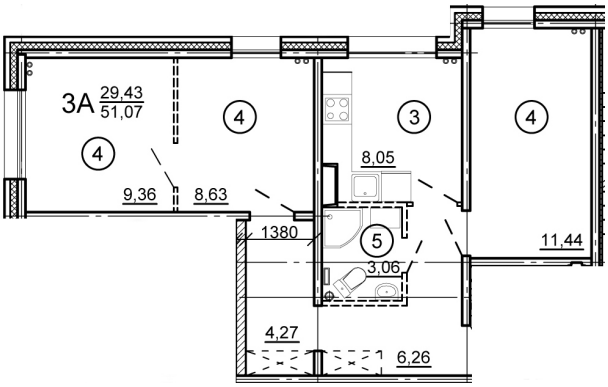

Цена	3 768 700 р.
Район	Московский
Адрес	Левитана, 4
Кол-во комнат	Трехкомнатная
Площадь	общая 51 м2, жилая 29,43 м2, кухни 8,05 м2
Контактное лицо	Самолётова Наталья Анатольевна
Телефон	+79206947201
Ссылка	http://a.citystar.ru/2-13220235

Продам квартиру
т.: +79206947201
http://a.citystar.ru/2-13220235

Продам квартиру
т.: +79206947201
http://a.citystar.ru/2-13220235
Продам квартиру
т.: +79206947201
http://a.citystar.ru/2-13220235
Продам квартиру
т.: +79206947201
http://a.citystar.ru/2-13220235
Продам квартиру
т.: +79206947201
http://a.citystar.ru/2-13220235
Продам квартиру
т.: +79206947201
http://a.citystar.ru/2-13220235
Продам квартиру
т.: +79206947201
http://a.citystar.ru/2-13220235
Продам квартиру
т.: +79206947201
http://a.citystar.ru/2-13220235
Продам квартиру
т.: +79206947201
http://a.citystar.ru/2-13220235
Продам квартиру
т.: +79206947201
http://a.citystar.ru/2-13220235
Продам квартиру
т.: +79206947201
http://a.citystar.ru/2-13220235

CityStar.ru

Продам квартиру

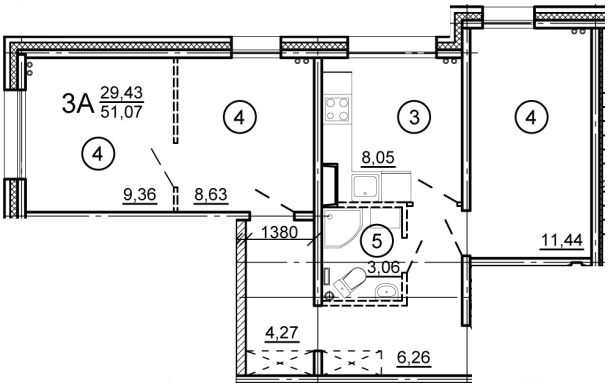

Цена	3 768 700 р.
Район	Московский
Адрес	Левитана, 4
Кол-во комнат	Трехкомнатная
Площадь	общая 51 м2, жилая 29,43 м2, кухни 8,05 м2
Контактное лицо	Самолётова Наталья Анатольевна
Телефон	+79206947201
Ссылка	http://a.citystar.ru/2-13220235

Продам квартиру
т.: +79206947201
http://a.citystar.ru/2-13220235
Продам квартиру
т.: +79206947201
http://a.citystar.ru/2-13220235
Продам квартиру
т.: +79206947201
http://a.citystar.ru/2-13220235
Продам квартиру
т.: +79206947201
http://a.citystar.ru/2-13220235
Продам квартиру
т.: +79206947201
http://a.citystar.ru/2-13220235
Продам квартиру
т.: +79206947201
http://a.citystar.ru/2-13220235
Продам квартиру
т.: +79206947201
http://a.citystar.ru/2-13220235
Продам квартиру
т.: +79206947201
http://a.citystar.ru/2-13220235
Продам квартиру
т.: +79206947201
http://a.citystar.ru/2-13220235
Продам квартиру
т.: +79206947201
http://a.citystar.ru/2-13220235